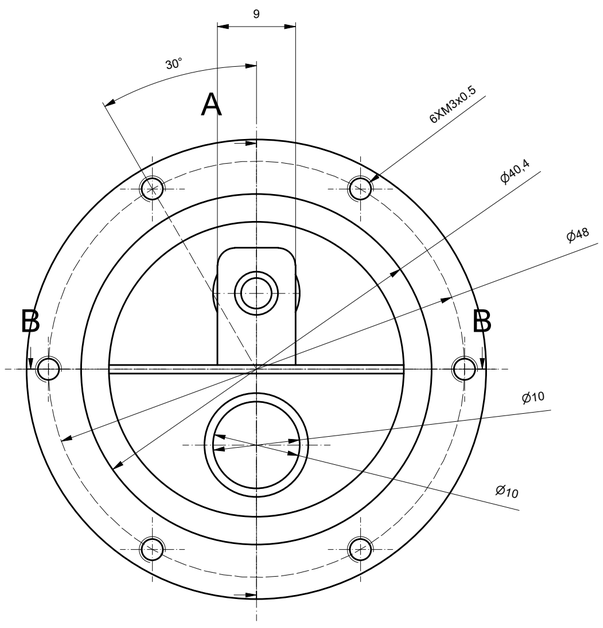

A-A (2 : 1)

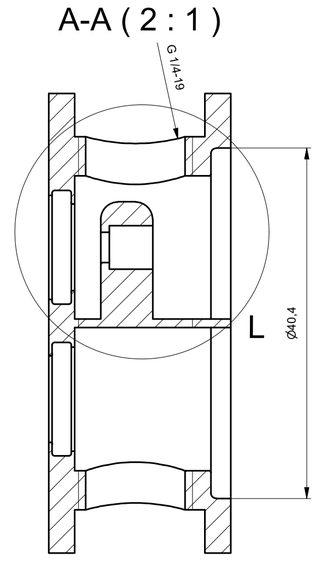

B-B (2 : 1)

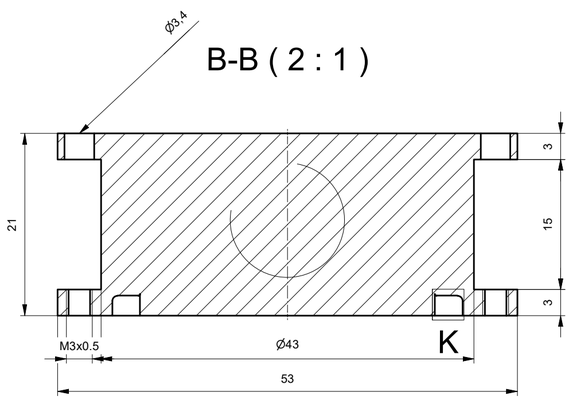

L (5 : 1)

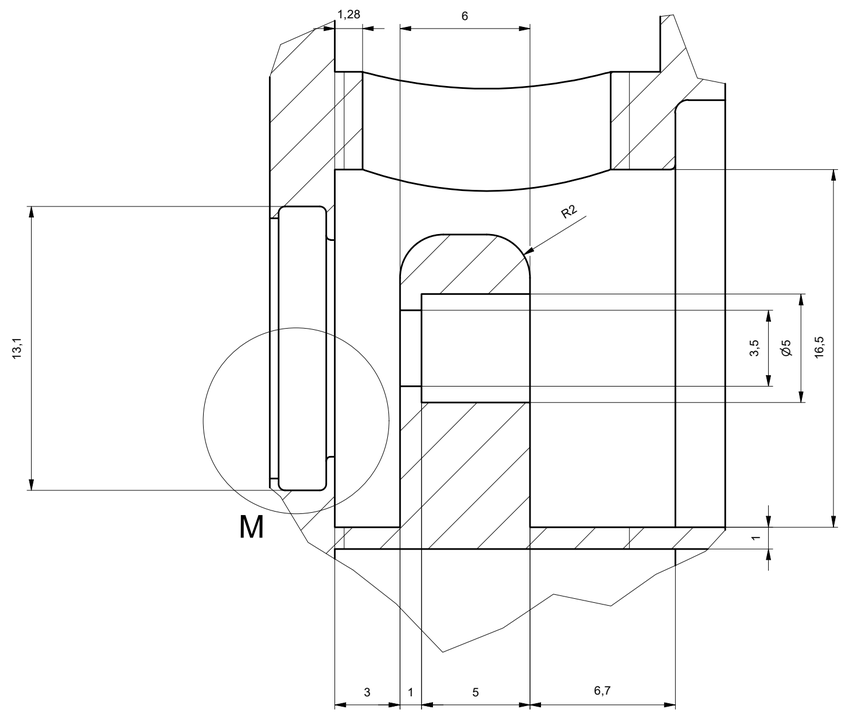

K (10 : 1)

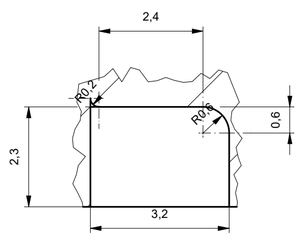

M (10 : 1)

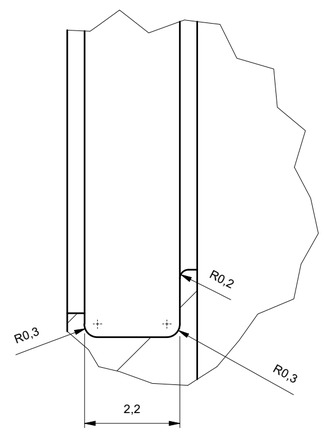

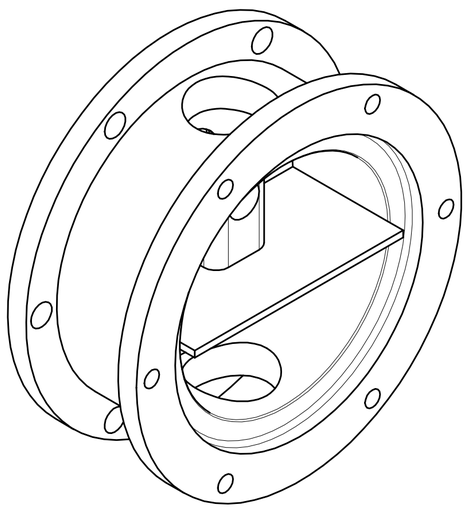

No./Num. P011	No. de Projet/Projektnummer:		
Titre/Titel: Chapeau Chambre	Dessiné/Gezeichnet: HER ZAE	02.06.2022	Echelle/Massstab: 2 : 1
Sous-titre/Untertitel	Contrôlé/Geprüft		Feuille/Blatt: 1/1
	Révision/Änderung		
Hes·so VALAIS WALLIS — Refer to protection notice ISO-16016	Masse/Gewicht: 46,069 g	Matière/Rohstoff: Aluminium	A1

Fichier/Datei: C:\Users\remi\OneDrive\Documents\Cours\05-HEVS\S2fb\mechanic\CCo\project\Compressor\Drawing\P011-Chapeau_chambre.idw