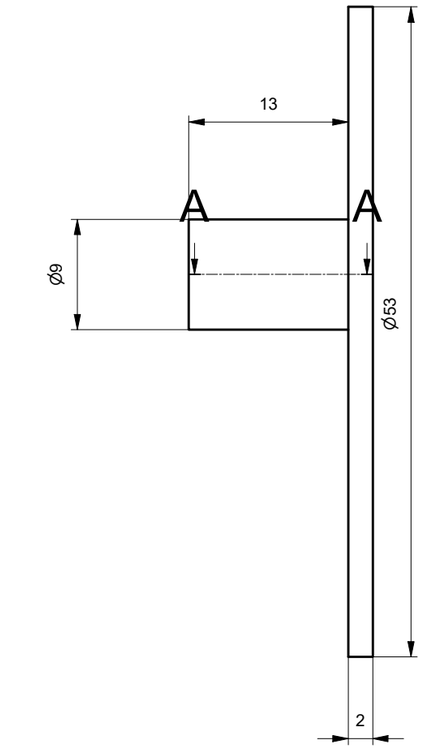

A-A (2 : 1)

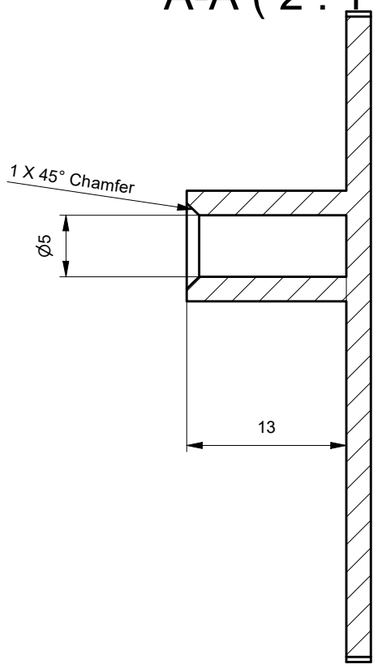

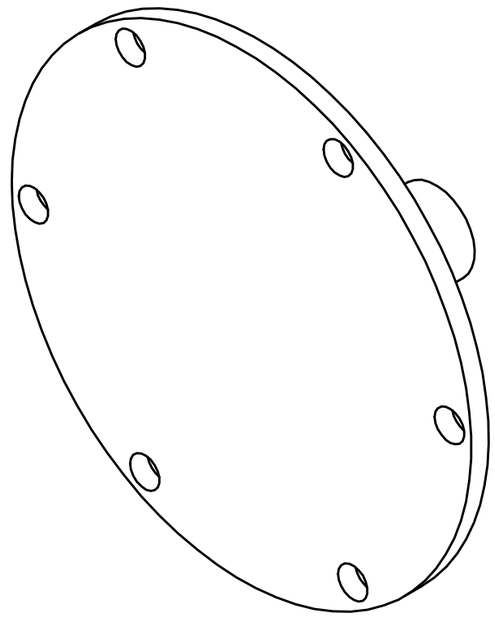

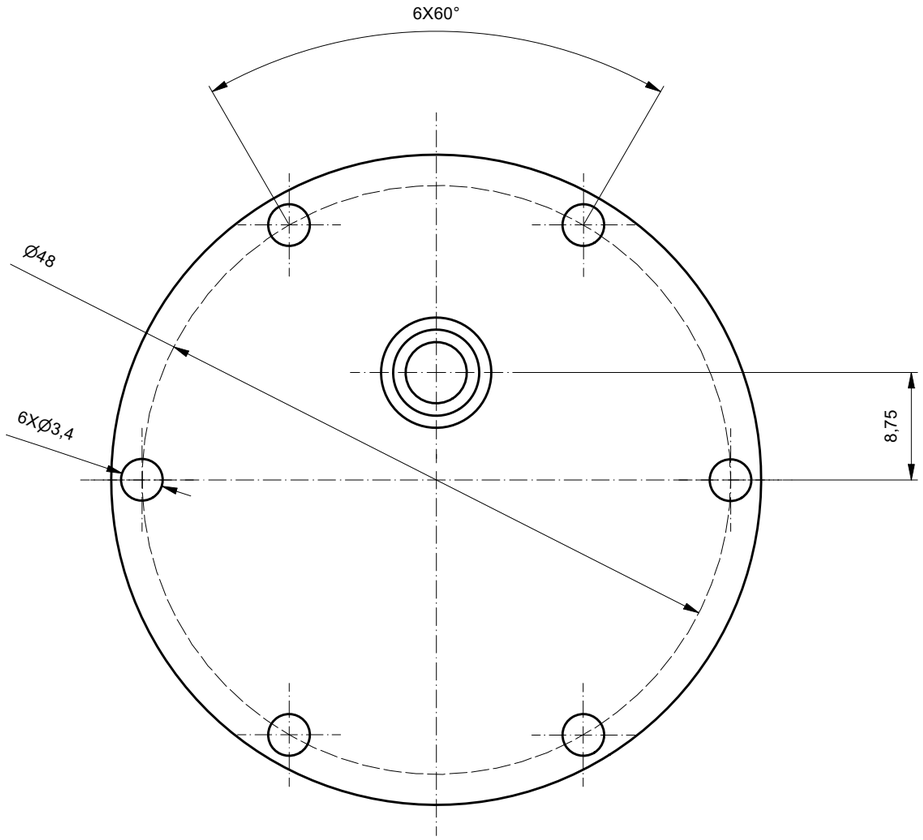

No./Num. P019	No. de Projet/Projektnummer:		
Titre/Titel: Chapeau Tete Chambre	Dessiné/ Gezeichnet: HER ZAE	29.05.2022	Echelle/Massstab: 2 : 1
Sous-titre/Untertitel	Contrôlé/ Geprüft		Feuille/Blatt: 1/1
	Révision/ Änderung	17.06.2022	
Hes·so VALAIS WALLIS — Refer to protection notice ISO-16016	Masse Gewicht: 13,139 g	Matière/Rohstoff: Aluminium	A3

Fichier Datei C:\Users\remi\OneDrive\Documents\Cours\05-HEVS\S2fb\mechanic\CCo\project\Compressor\Drawing\P019-Chapeau_tete_chambre.idw